乗用出来る年齢基準
運転操作3-8歳

電動乗用ラジコン

レクサス GX550

取扱説明書 一人乗りタイプ

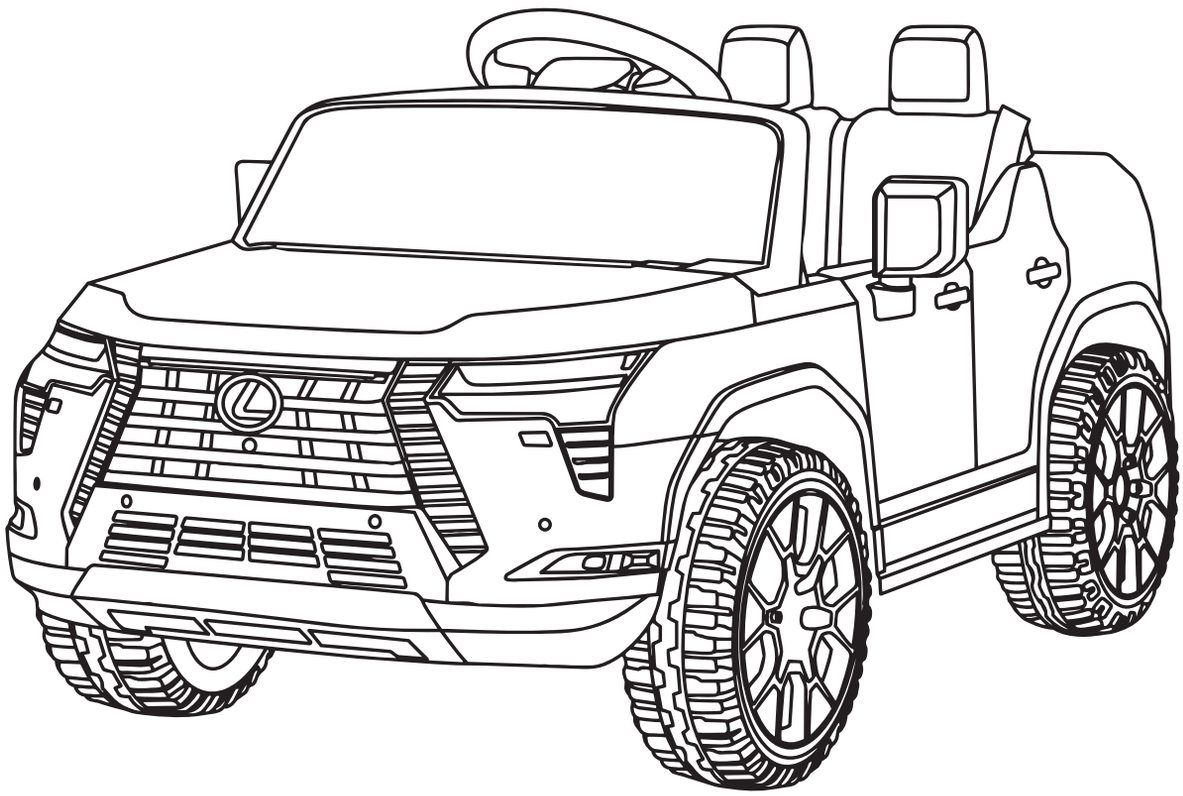

⚠ 注意（ちゅうい） 必ずお守りください。

- 公園や敷地内など、公道以外の安全な場所でご使用ください。また、安全のために必ず大人の方が付き添い、いつでも危険を回避できるような場所にいてください。
- 必ず大人の方が組み立ててください。また組み立て中はお子様を近づけないようにしてください。小さな小部品があり、誤飲・窒息の危険があり、大変危険です。
- 大切な情報が含まれていますので、取扱説明書は大切に保管してください。



商品改善のため、予告なく製品の仕様・色など、変更する場合がございます。
中国国家標準であるGB6675 GB19865の玩具安全基準の適用を受けています。
本製品の レクサス(LEXUS) のロゴ及び商標は Toyota Motor Corporation よりライセンスを取得しています。

Manual : 2601 SQ02

1.仕　様

商品名		電動乗用ラジコン　レクサスＧＸ５５０［ＳＱ０２］
ライセンス		レクサス
対象年齢		３～８歳
体重制限		約３０ｋｇ
乗車人数		お子様１人
車体寸法	全長	約１００ｃｍ
	全幅	約５７ｃｍ
	全高	約５０ｃｍ
車体重量		約９．５ｋｇ
バッテリー		６Ｖ７Ａｈ
充電時間		約６～８時間
満充電時の走行時間		約１時間 ※ご使用状況で変わります。
モーター		モーター×１（後輪駆動）
走行速度		約４～６km/h ※ご使用状況で変わります。
コントローラー電源		単四電池×２本（別売り）
コントローラー通信範囲		約５メートル
使用温度範囲		０～４０℃
製造国		中国

2.ご使用上の注意

■ご使用いただく上で、大切な内容が記載されています。よくお読みいただき、正しくご使用下さい。

⚠警告	・ご使用の際には、必ず大人の方が付き添い、安全を確認して下さい。 ・公道での走行は絶対にしないで下さい。 ・乗車するお子様には、必ずヘルメットを着用し安全な服装で乗車させてください。 ・本書の内容をよく理解してから、ご使用して下さい。

０１.ご使用中は必ず大人の方が付き添っていただき、安全を確認して下さい。
０２.事故を防ぐために、お子様を乗車させる前に周りが安全か確認をしてからお乗せ下さい。
０３.乗車するお子様にはヘルメットの着用をさせて下さい。
０４.乗車するお子様には走行時に駆動部に巻き込まれないような安全な服を着用させて下さい。
０５.乗車するお子様には 立ち上がったりしないようにさせて下さい。
０６.走行中にお子様がタイヤやタイヤ付近を触れないように注意して下さい。
０７.道路の近くや歩道でのご使用は大変危険なので絶対にしないで下さい。
０８.落下の危険性のある場所、水辺付近ではご使用しないで下さい。
０９.雨天時や路面が濡れている場所、１０度以上の勾配のある坂道のご使用はしないで下さい。
１０.アスファルトやコンクリートなど路面が滑らかな場所でご使用下さい。
１１.夜間など暗い場所でのご使用はしないで下さい。
１２.前進から後退へ走行を切り替える際に、完全に停止させてから切り替えて下さい。
１３.充電の操作はお子様にさせないようにして下さい。必ず大人の方が行って下さい。
１４.ご乗車の際には荷重及び年齢制限を守っていただいて正しくご使用下さい。
１５.電子回路を改造したり、別の電子部品を取付けたりすることはしないで下さい。
１６.大人の方はお子様に安全に乗る手順をよく指導してから乗車させて下さい。
１７.破損を発見したら、すぐに使用を止めて下さい。
１８.定期的に車体の電気配線に問題が無いか点検して下さい。
１９.ご使用後は、必ず電源を切って下さい。
２０.他にも本書には重要な注意事項が記載されています。よくお読み頂いて正しくご使用下さい。

ダンボール 保管のお願い	大型商品の為、運送事故や初期不良が出た場合、返送に梱包が必要となります。 そのため、商品到着後１週間は、梱包ダンボールを廃棄しないでください。 初期不良や修理などで、メーカーより梱包用ダンボールを希望する場合はダンボール代及び送料が必要となります。(3,000円代引き手数料込)

3.パーツ一覧

●販売店により、すでに組付けされている場合が御座います。
●パーツに不足等ありましたら、お手数になりますがご購入店舗にご連絡を下さい。

No	部品名称	個数	画像	備考
1	車体	1		
2	フロント シールド	1		
3	シート	1		
4	シート 取付用ネジ	1		※車体シート 取付部に 付いてます
5	ハンドル	1		
6	ハンドル 取付用ネジ	1	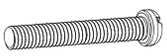	※ハンドルに 付いてます
7	ハンドル 取付用ナット	1		※ハンドルに 付いてます
8	モーター ユニット	1		

No	部品名称	個数	画像	備考
9	タイヤ	4		
10	ホイール カバー	4		
11	ワッシャー	6		※車体シャフト に付いてます
12	タイヤ取付用 ナット	4		※車体シャフト に付いてます
13	スリーブ	1	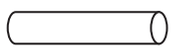	※車体シャフト に付いてます
14	サイド ミラー	2		左右あり
15	リモコン	1		
16	充電器	1	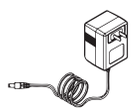	

上記のパーツ一覧のパーツ以外に、

●取扱説明書（本書）



●タイヤレンチ×２

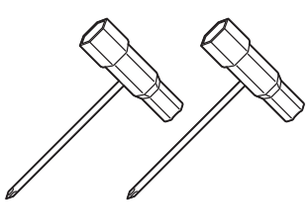

が付属されています。

4.組み立て手順（1）

4-1. 作業をおこなうにあたって

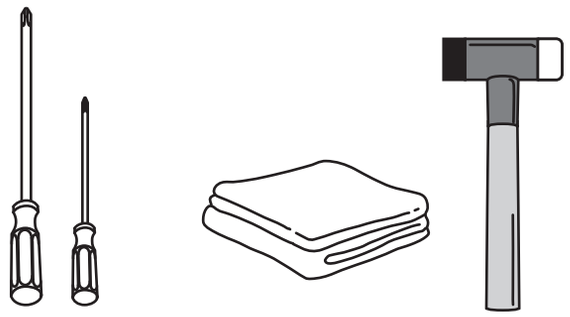

①長いプラスドライバー　③タオル　④トンカチ
②細いプラスドライバー

○本商品の組み立てには、
①長いプラスドライバー　③タオル
②細いプラスドライバー　④トンカチ
をご準備ください。
※必ず必要とは限りませんが、あると便利です。
○組み立て時は細かいネジ類も御座いますので、お子様の誤飲およびイタズラを防ぐため、お子様のいない場所で組み立てを行って下さい。
○組み立て作業には、一人では作業が困難な部分が御座います。そのため男性の方を含めて大人２人で作業をされますようにお願い致します。

⚠ ご注意!	組み立ての間違い、作業中の破損に関しては、保証対象外になります。ご注意下さい。 組み立てにご不安な方は、日常的に工具をご利用されている方にご依頼をして下さい。

○ 車体を覆っているビニールを外し、車体以外の付属品を全て取り出してください。
○ 車体をダンボールから取り出すときは、必ず大人の方二人でおこなってください。
○ 組み立て中、車体を横倒しにしますので、破損しないように敷布団などのやわらかい上に車体を置いて、作業をおこなってください。



4-2. 組み立て作業 タイヤの取付け【前輪】

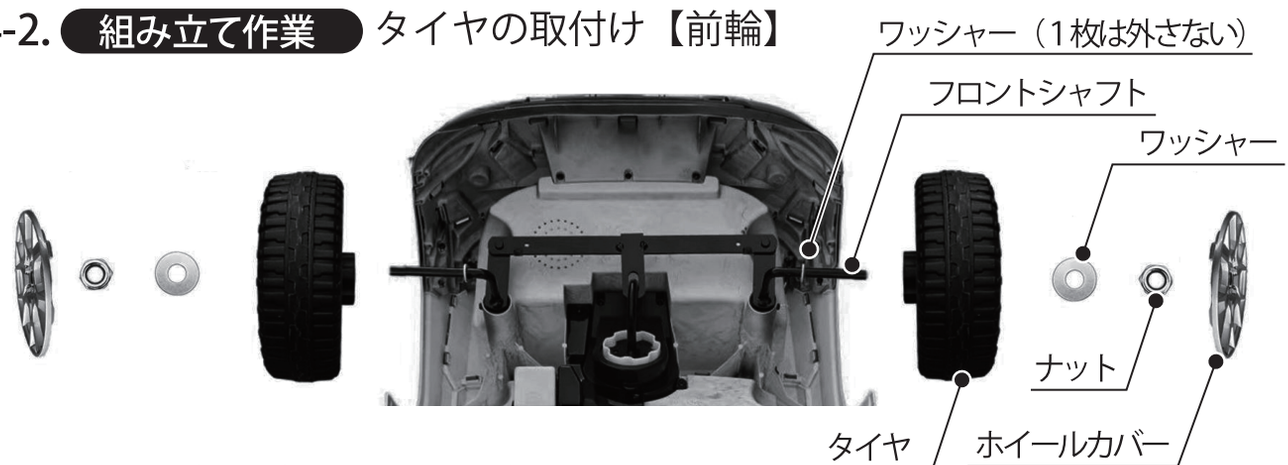

① 平らな場所に車体を裏返して置いてください。
② 搬送時のシャフト固定用の結束バンドを、ハサミで切って外してください。
（前輪・後輪の結束バンドを全て外してください。）
③ フロントシャフトの先に付いているナットとワッシャー1枚を取り外してください。
※ このときワッシャー1枚は付けたままにしてください。
④ フロントシャフトにタイヤ、ワッシャーの順に差し込み、ナットをタイヤレンチで締めて固定してください。
※ 締めた後はタイヤを手で回して正常に回転するか確かめてください。回りにくい場合はナットを少し緩めて調整してください。
⑤ ホイールカバーのツメをタイヤの取付溝に合わせて取り付けてください。
⑥ 反対側のタイヤも同様に取り付けてください。

⚠ 重要
タイヤの内側に必ずワッシャーを入れてください。ワッシャーが入っていないと破損の原因になります。

4.組み立て手順（2）

4-2. 組み立て作業 タイヤの取付け【後輪】

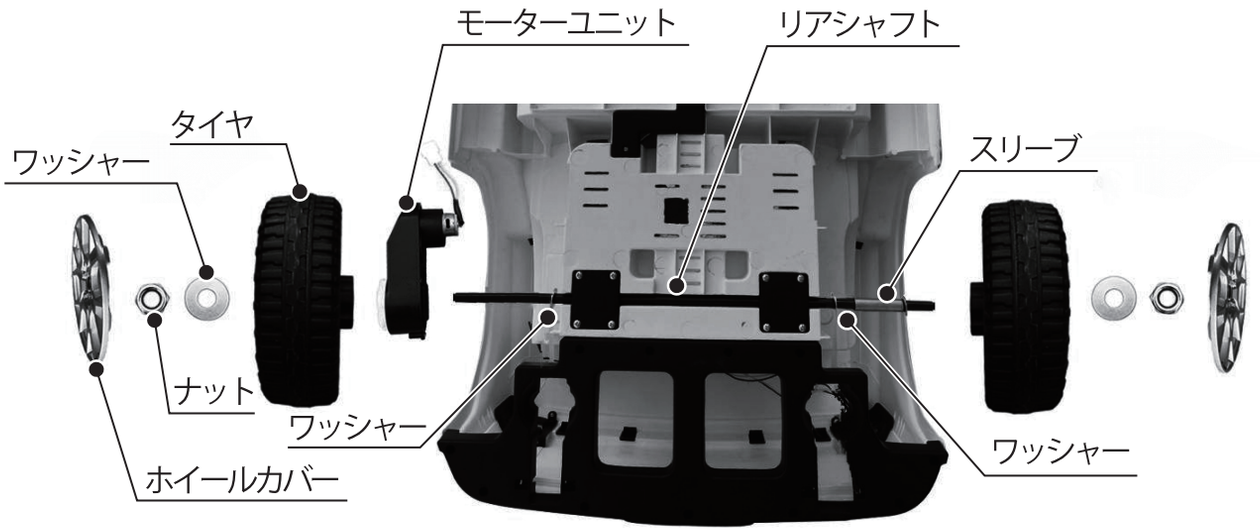

① リアシャフトの両端に付いているナットとワッシャーを、1枚ずつ外してください。

※ このとき左右のワッシャー1枚ずつとスリーブは付けたままにしてください。

② リアシャフトのスリーブの付いてない側に、モーターユニットを差し込み、モーター部と配線を車体の穴に入れてください。

③ リアシャフトの両側にタイヤ、ワッシャーの順に差し込んでください。

※ モーターユニット側のタイヤを取り付ける際は、中央の歯車部とモーターの歯車部がぴったり合うように取り付けてください。

④ 両側のリアシャフトにナットをはめ、**タイヤレンチで左右同時に締めて固定してください。**

⑤ ホイールカバーのツメをタイヤの取付溝に合わせて取り付けてください。

4-3. 組み立て作業 バッテリー端子の接続／モーターニット端子の接続

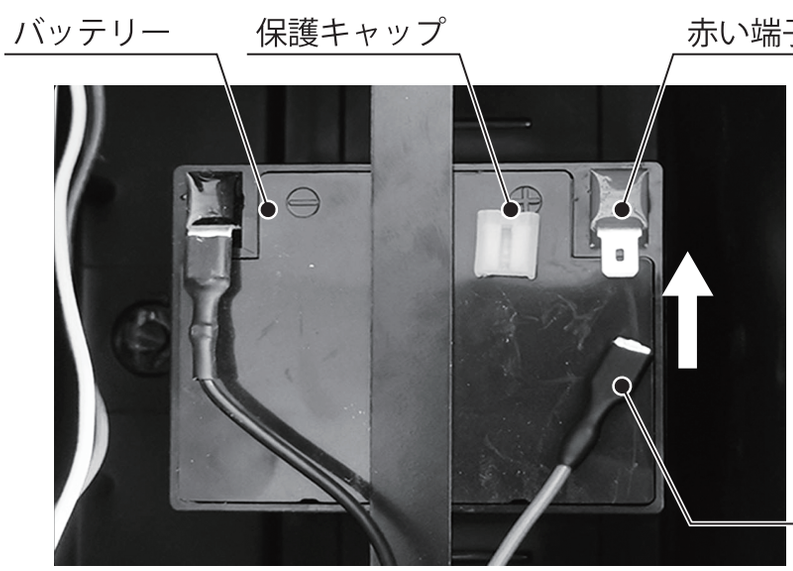

●販売店舗によっては、すでに配線接続されている場合があります。その場合は本項目を飛ばして、次の項目に進んでください。

① バッテリーの赤い端子（プラス端子）の保護キャップ（白い半透明のキャップ）を外してください。

② 赤い配線を、バッテリーの赤い端子にしっかりと、差し込んでください。

③ モーターユニットの配線カプラを、対となる車体側のカプラにはめてください。

※ 配線に緩みや、外れやすくなっていないか、確認してください。

4.組み立て手順（3）

4-4. 組み立て作業 シートの取付け

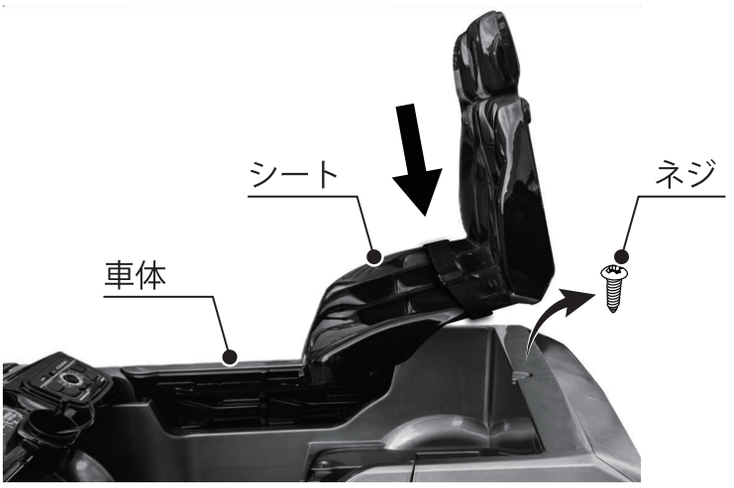

①シート取付用ネジが車体のシート取り付け部に付いているので、ドライバーを使用して一旦外してください。

②シートを、車体のシート取り付け部に合わせて配置してください。

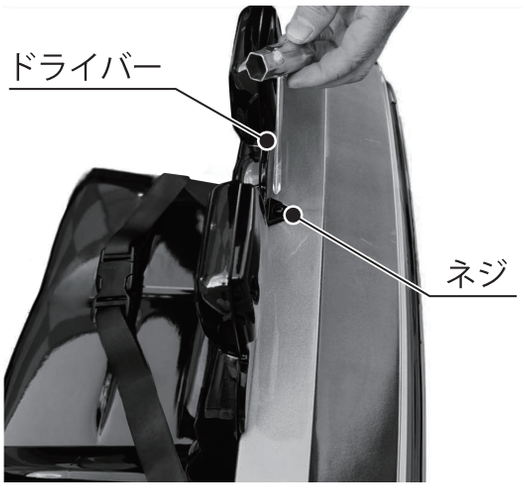

③シート背面にあるネジ穴に、先ほど外したネジをはめ、プラスドライバーで締めて、車体に固定してください。

4-5. 組み立て作業 ハンドルの取付け



ハンドル取り付けのPOINT!!

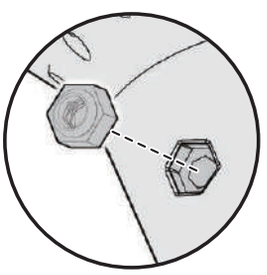

ハンドル取付用ネジはハンドルの丸形の穴側、ナットはハンドルの六角形の穴側から取り付けるようにしてください。
逆からつけるとナットが空回りして固定できなくなります。

①ハンドルから、ハンドル取付用ネジとハンドル取付用ナットを、一旦外します。

②ハンドルから出ている配線端子と車体側から出ている配線端子を接続してください。

③繋いだ配線端子を挟まないように注意しながら、車体側のハンドルシャフト棒にハンドルを差し込んでください。

※この状態でハンドルを回転させると配線が断線する可能性がありますので、絶対に回転さないでください。

④ハンドルの横の穴とハンドルシャフト棒の穴を合わせ、その穴にハンドル固定用ネジを差し込みナットで固定してください。

4.組み立て手順（4）

4-6. 組み立て作業 ミラーの取付け

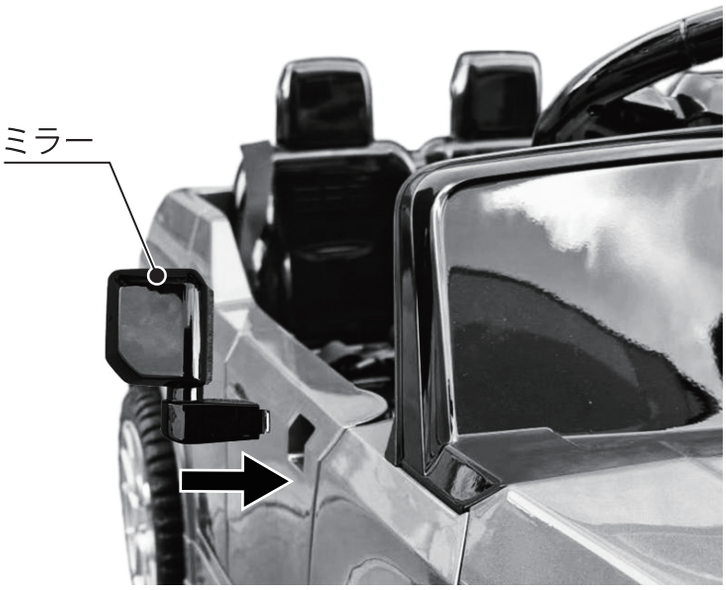

①ミラーを車体側面にある取付穴に差し込んでください。
※ミラーは左右がありますので間違えないように注意してください。

4-7. 組み立て作業 フロントシールドの取付け



①フロントシールドを本体側取付位置にある取付溝に差し込んでください。

5.リモコンについて（1）

5-1. リモコンに電池を入れる

○ 単四電池を（別売り）を2本ご用意ください。
① フタのネジを外し、後方へスライドするようにして外してください。
② 電池ＢＯＸに単四電池を2本入れてください。※プラスとマイナスの方向を間違えないようにしてください。
○ 電池を入れたら、再度フタをリモコンにはめネジ留めしてください。

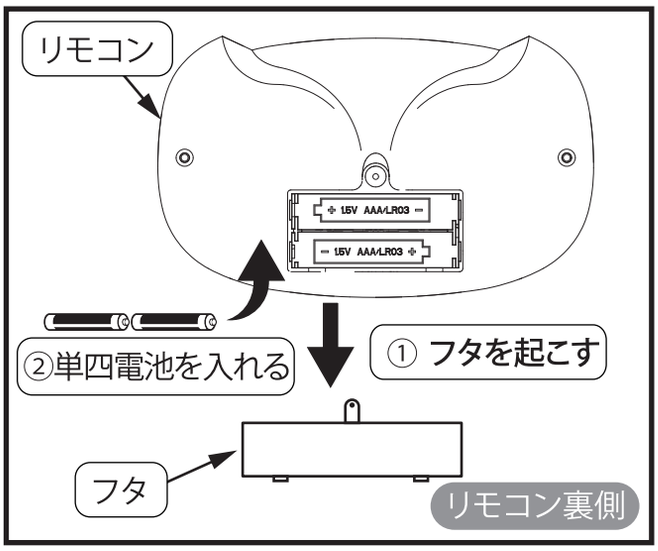

5-2. リモコンの同期方法

1台のみ利用の場合

○ リモコンに電池を入れて、▼▲ボタンを同時に３秒以上長押しします。
ＬＥＤが点灯または点滅をしているとき、車体の始動ボタンを入れると、自動的に同期いたします。
※ リモコンと車体は２m以内に近づけて同期してください。

複数台ご利用の場合

※それぞれのリモコンと車体で同期させる方法です。

○ 同期は1台ずつおこなってください。
○ 車体の電源はＯＦＦにしておきます。
○ リモコンの▼▲ボタンを同期設定ＬＥＤが点滅するまで長押しをして、この状態で車体の始動ボタンを押してください。
○ 同期が成功すると、同期設定ＬＥＤが消灯して、リモコン操作ができるようになります。
※ 同期設定ＬＥＤが点滅したままの場合は失敗です。上記の作業を繰り返してください。

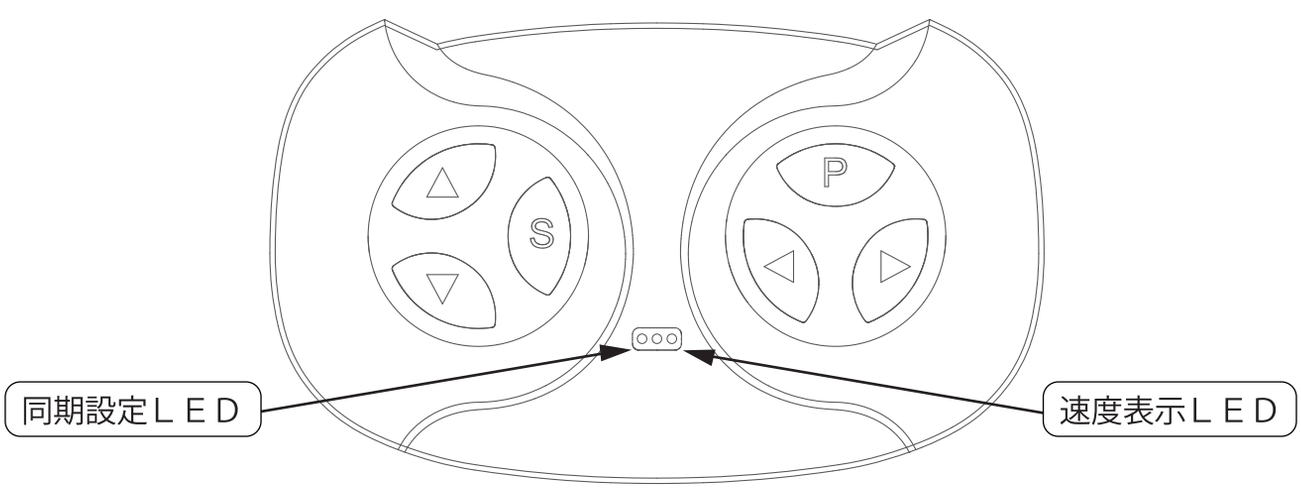

5.リモコンについて（2）

5-3. リモコンの操作方法

○ リモコンの電源ON／ＯＦＦについて

- 電源ＯＮ：どれでも表面のボタンを押すと、電源が入ります。
- 電源ＯＦＦ：何もボタンを押さないと、約30秒ほどで自動的に電源が切れます。

○ リモコンの操作について

⚠ 注意!	リモコンで操作をされる場合は、必ず大人の方が操作してください。 リモコンの操作は、車体から５m以内でおこなってください。

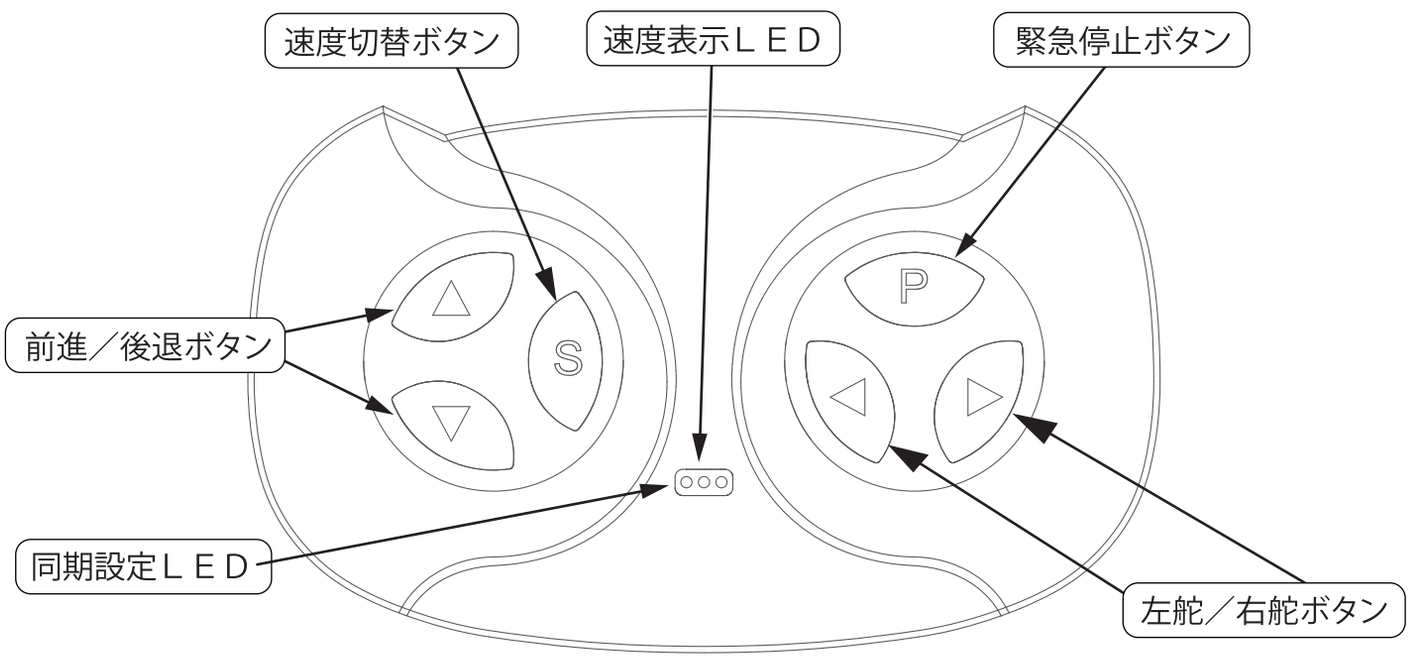

前進／後退ボタン　車体を前進／後退させます。

左舵／右舵ボタン　ボタンに応じてタイヤが左右に舵取りします。

速度切替ボタン　ボタンを押すことで、速度が3段階に切り替わります。

速度表示ＬＥＤ　現在の速度状態が分かります。

ライト３つ表示　：高速スピード
ライト２つ表示　：中速スピード
ライト１つ表示　：低速スピード

緊急停止ボタン　ボタンを押すことで、車体が緊急停止いたします。（※赤ランプ点滅）
再度ボタンを押すことで緊急停止解除となります。（※赤ランプ点灯）

※1度緊急停止状態になると、解除するまで車体操作ができなくなります。
車体の電源をON/OFFにしても解除されませんので、車体が動かなくなった場合は
リモコンのランプ点滅を確認し、緊急停止状態を解除してください。

※ 同期設定ＬＥＤ については、前ページの **5-2. リモコンの同期方法** をご参照ください

6.車体の操作方法（1）

6-1. 運転について

海外仕様の為、仕様変更および動作対応していない場合がございます。あらかじめご了承ください。

○ 運転場所について。※必ずお守りください。

> ⚠ 注意!
> 運転操作は３歳以上が対象です。３歳以上でも運転に慣れないお子様は乗せないでください。
> 車の往来が無い、公道以外の安全な場所でご使用ください。
> 必ず大人の方が付き添い、いつでも危険を回避できるような範囲にいてください。

操作方法

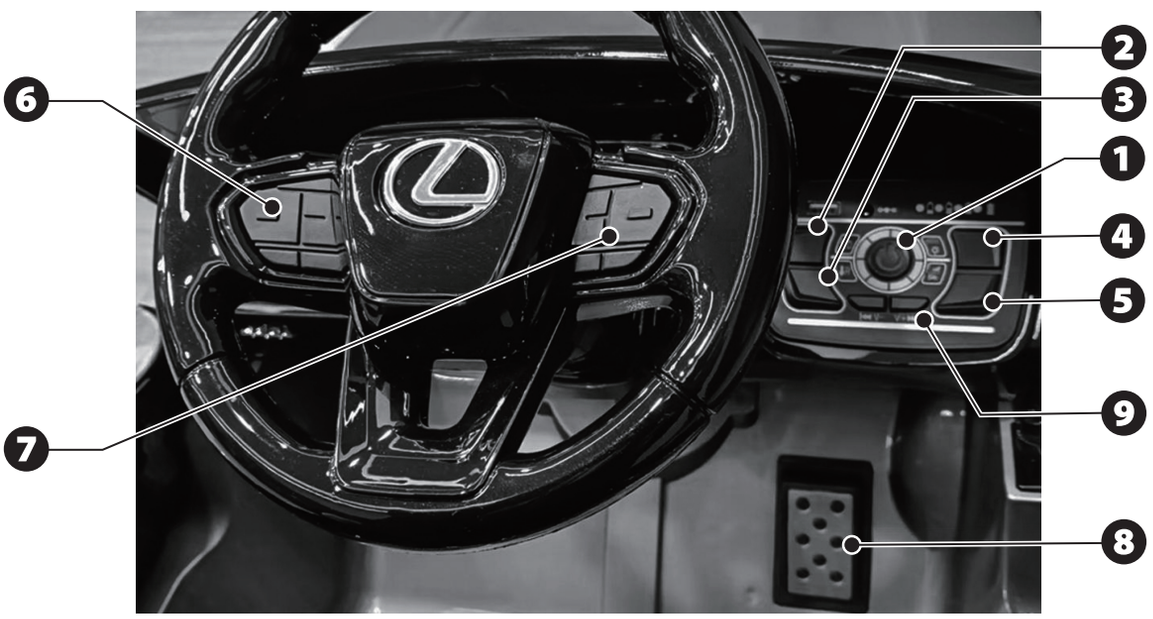

❶ 始動ボタン　始動ボタンを押すことで起動および電源が切れます。
・再度押すと、電源が切れます。

❷ 前進ボタン　アクセルを踏むと前進します。

❸ 後進ボタン　アクセルを踏むとバックします。

> ⚠ 重要!
> 前進と後進を切替るときは、車体を停止させてからおこなってください。走行中に切り替えると、モーター・ギアボックスの破損の原因になります。

❹ ライトスイッチ　ライトのＯＮ／ＯＦＦスイッチです。

❺ ギミック動作ボタン　前後に揺れるなど、ギミックな動作をします。

❻ 左ハンドルボタン　短押し：ホーンなどの効果音が鳴ります。／長押し：音量を下げます。

❼ 右ハンドルボタン　短押し：音楽が流れます。／長押し：音量を上げます。

❽ アクセルペダル　踏むことで車体が前進またはバックします。

❾ 操作パネル＆バッテリー残量計　※詳細は次ページに記載しています。
（一部、本説明と重複している箇所があります）

6.車体の操作方法（2）

6-2. 操作パネル＆バッテリー残量計

海外仕様の為、仕様変更および動作対応していない場合がございます。あらかじめご了承ください。

操作方法

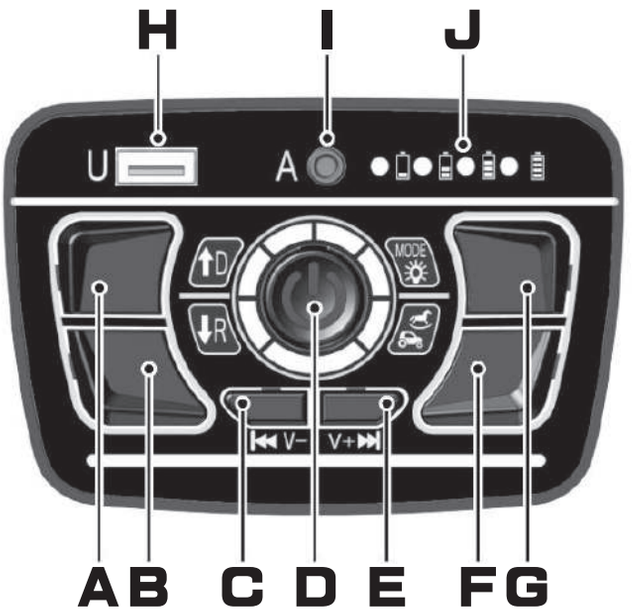

A 前進ボタン　アクセルを踏むと前進します。

B 後進ボタン　アクセルを踏むとバックします。

C 前曲／音量小ボタン　短押し：前曲に戻ります。／長押し：音量を下げます。

D 電源ボタン　ONでエンジン音が鳴り、電源が入ります。／OFFで電源が切れます。

E 次曲／音量大ボタン　短押し：次曲に進みます。／長押し：音量を上げます。

F ギミック動作ボタン　前後に揺れるなど、ギミックな動作をします。

G ライトスイッチ　ライトのＯＮ／ＯＦＦスイッチです。

H ＵＳＢスロット　音楽データの入ったＵＳＢフラッシュメモリを接続することで、車体から音楽を再生することができます。
※音楽データはＭＰ３タイプのものに限ります。他は再生できません。
※音楽データはＵＳＢフラッシュメモリの直下に入れてください。

I 充電口　充電器の端子を差し込み、充電をします。

J バッテリー残量計　バッテリーの残量を４段階で表示します。

⚠ 確認!

○ＵＳＢフラッシュメモリーで音楽が鳴らない場合以下をご確認ください。
・音楽データをフォルダ分けしていませんか？　→　メディアの直下に音楽データを保存してください。
・ＭＰ３以外のデータではありませんか？　→　ＭＰ３のデータに変換してください。
・スマートフォンを直接接続していませんか？　→　対応していません。
※上記を確認しても、再生しない場合は、ご使用しているＵＳＢフラッシュメモリーを違うものにして試してください。メーカーの仕様で再生しない場合がございます。

7. 充電方法

7-1. 車体の充電口から充電

⚠ 重要

充電中は車体の電源がはいりません。



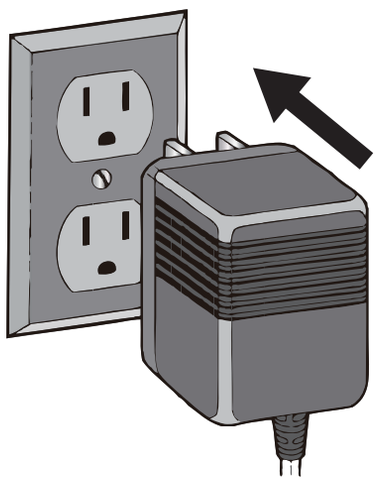

○ 充電方法

【注意!】必ず以下の手順どおりに充電してください。

① 操作パネルにある充電口に充電器の端子を挿し込みます。
② 充電器の端子を挿し込む際に、ちゃんと奥まで挿し込まれているか確認をしてください。
③ 充電器のプラグを家庭用１００Ｖコンセントに挿してください。

○ 充電時間について

・ バッテリーの残量がゼロの状態から約６～８時間となります。
充電が始まると充電器のＬＥＤランプが赤に変わります。
※ランプが点灯するまで数十秒かかる場合があります。

充電時間
残量ゼロから約６～８時間

⚠ ご注意! ※必ずお守りください。

○充電は必ず大人の方がおこなってください。
○日陰の涼しい場所で充電してください。日照りの場所や気温の高い場所で充電をしないでください。
○規定の充電時間（約６～８時間）をお守りください。規定より長く充電をすると、過充電となり、急激な劣化、内部ガスが発生してバッテリーが破損するなど故障の原因となります。
※充電器のＬＥＤランプが赤の表示でも規定の時間を超えて充電しないでください。
○家庭用１００Ｖコンセントをご使用ください。※２００Ｖはご使用できません。
○他メーカーのバッテリー及び充電器を使用しないでください。車体の破損や過熱などにより火災の原因になるなど大変危険です。
○充電器およびバッテリーを分解しないでください。感電やショートによる火災の発生など大変危険です。
○長期間ご使用されない場合は、最低でも月に１度、充電をおこなってください。過放電となりバッテリーが急激に劣化します。

８．故障かな?と思ったら

こんなとき（症状）	調べるところ	直しかた
本体が動かない	平坦な場所で走行していますか。	平坦な場所に移動するか、小石などタイヤ下に噛んでいないか確認してください。
	荷重制限はオーバーしていませんか。	全ての車体にかかる積載荷重が３０kg を超えないようにしてください。
	充電はされていますか。	車体を始動させて、バッテリー電圧表示計の電圧を確認してください。残量が減っている場合、充電をしてください。
	充電器の端子が車体に接続されていませんか。	充電器の端子が車体に接続されていると動作しません。取り外してください。
	電気の配線は問題ありませんか。	シート下のバッテリーの配線など、バッテリー端子以外の各配線端子が確実に接続されているか、確認してください。※バッテリー付近の制御ユニットやモーターユニットにつながる端子など確認してください。 →　配線端子同士を手で挿し込みなおしてください。 →　配線端子から配線がゆるんでいないか手で配線を軽くひっぱってください。抜けるようであれば、配線を端子に挿し込んでください。
リモコン操作ができない、途切れる	電池のプラスマイナスが間違っていませんか。	電池の電極を確認し、正しく入れて下さい。
	コントローラーの電池が消耗していませんか。	新しい電池に交換してください。
	近くに妨害電波が存在していませんか。	場所を変えていただくか、日時を改めて、ご使用下さい。
	リモコンの設定が間違っていませんか？	5-2.リモコンの同期方法をご参照の上、再設定をおこなってください。
動きが鈍い	バッテリーが消耗していませんか。	充電して下さい。
	荷重制限はオーバーしていませんか。	全ての車体にかかる積載荷重が３０ｋｇ を超えないようにして下さい。
充電ができない	バッテリーの寿命ではありませんか？	使用を中止して、販売店にご相談下さい。
	充電器のコネクターが外れていませんか。	充電器などのコネクターを確認して、確実に接続して下さい。
	充電器のコードが断線していませんか。	使用を中止して、販売店にご相談下さい。

MEMO

■故障やメンテナンスなどのために、ご注文情報を控えておきましょう。

項　目	内　容
ご購入店舗	
ご購入年月日	年　　月　　日
ご注文様お名前	
ご利用者様お名前	
ご注文番号	

■メンテナンス履歴

年　月　日	内　容
年　　月　　日	
年　　月　　日	
年　　月　　日	
年　　月　　日	
年　　月　　日	

■MEMO

AIJYU
TOYS

【配送ダンボール】保存のお願い。

お届け時のダンボール箱は、初期不良対応や万が一の修理を依頼するのに備えて、最低一週間は捨てないようお願いいたします。

ダンボールを捨ててしまった場合は、初期不良の場合でも配送用ダンボールは有料となります。（ダンボール代金3,000円）

※現在宅配業者は、梱包されていない商品は配送してもらえませんので、お守りいただけますようお願い申し上げます。

修理・取扱い・手入れなどは まず、お買い上げの販売店へ ご相談ください。

株式会社アイジュ
〒939-1302　富山県砺波市東石丸 446-1

ご購入された店舗へお問合せください。